LOWRANCE

Scannen, um eine Kopie zu speichern.

DE

Elite FS® 7", 9", 10" und 12"

Installationsanleitung

Im Lieferumfang enthalten

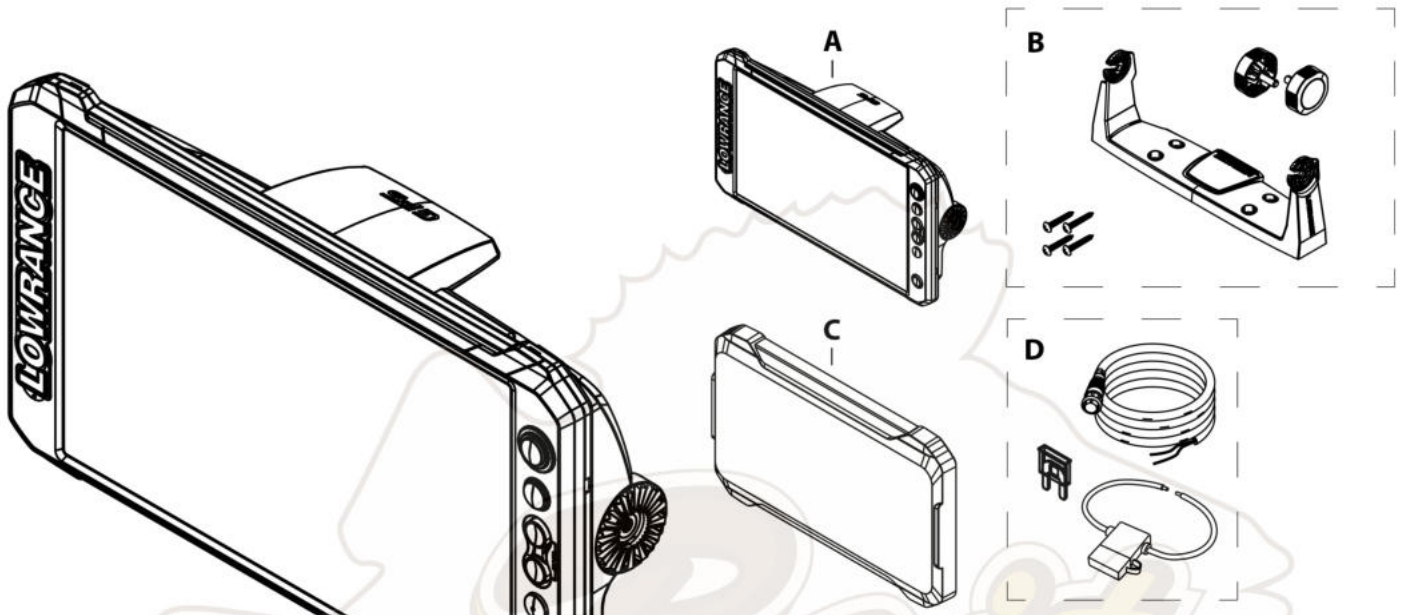

A Elite FS®-Einheit
B Kunststoff-Bügelhalterungssatz – 7"- und 9"-Einheit oder Metall-Bügelhalterungssatz – 10"- und 12"-Einheit
C Sonnenblende
D Netzkabelsatz

Montage der Bügelhalterung

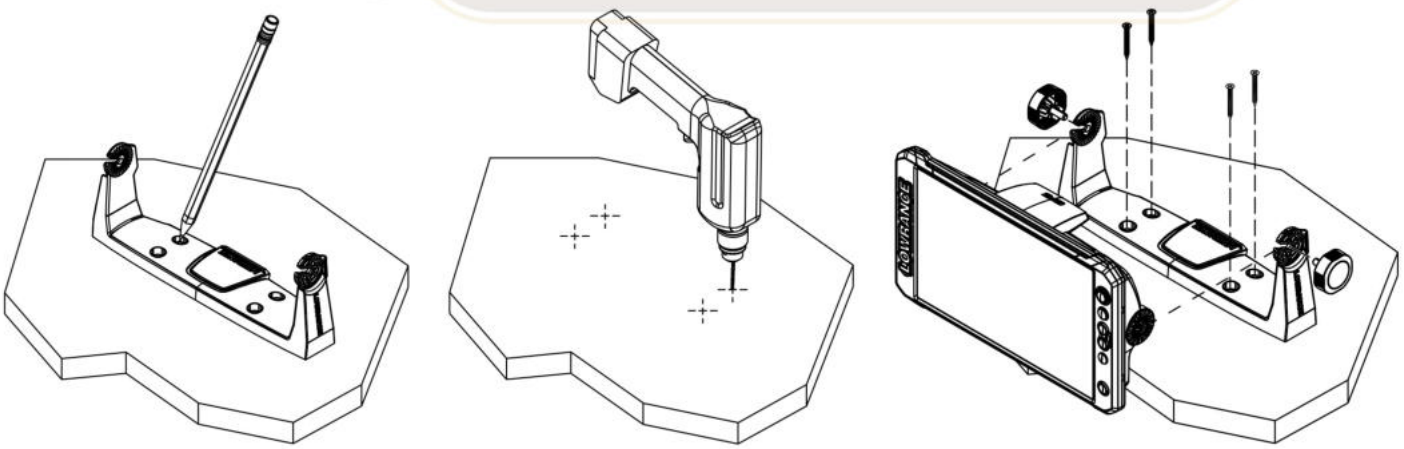

⚠ **WARNUNG: Tragen Sie beim Bohren, Schneiden oder Schleifen stets eine geeignete Brille, einen Gehörschutz und eine Staubmaske. Achten Sie beim Bohren oder Schneiden auf die Rückseite aller Oberflächen.**

BOOTSHALLE

Verkabelung

Dieser Schaltplan zeigt Anschlussbeispiele. Zubehör und Zusatzgeräte sind separat erhältlich.

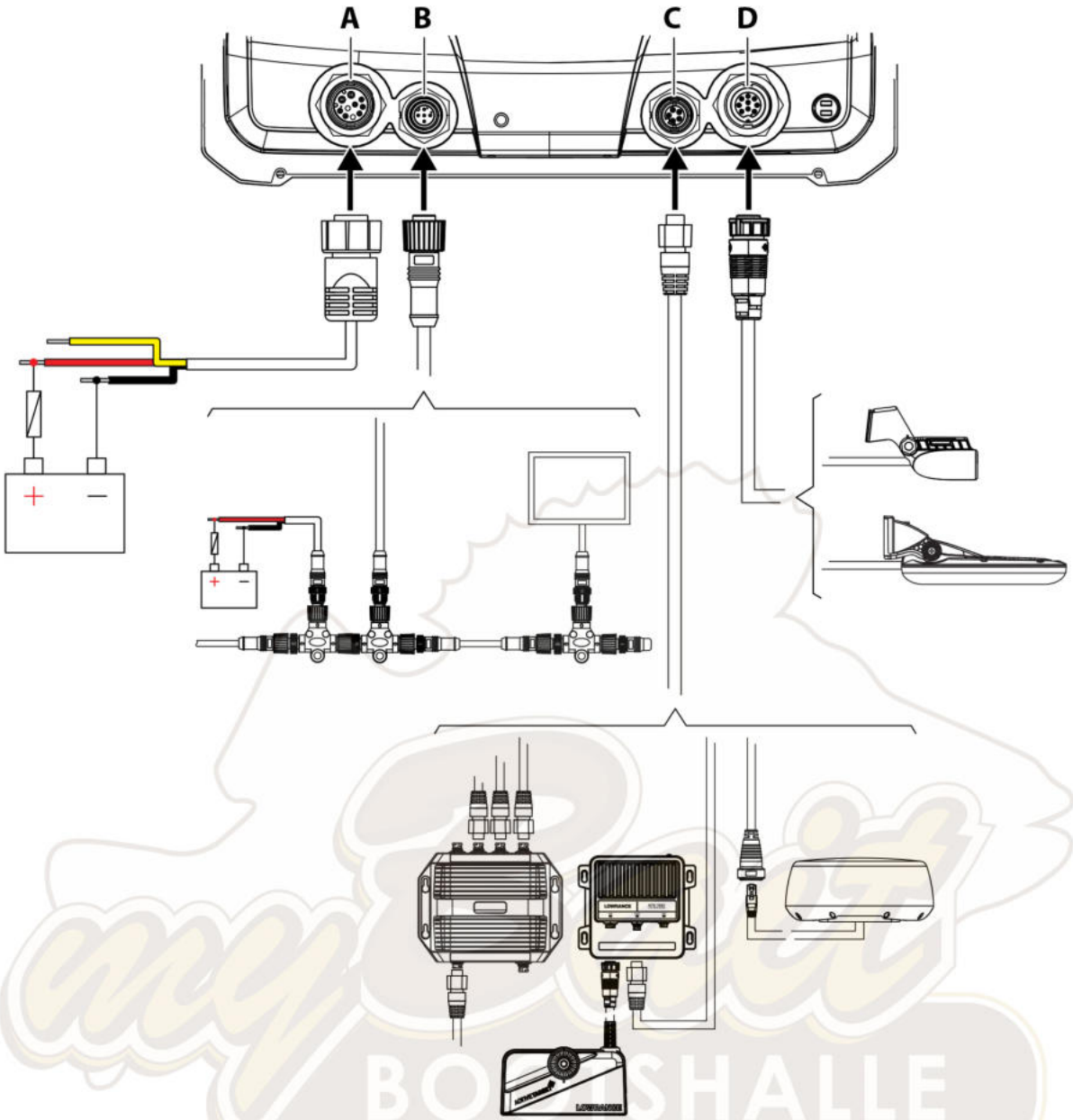

Stromversorgung – 10-poliger Steckverbinder (A)

Das Gerät ist für den Anschluss an eine 12-Volt-Gleichspannungsanlage konzipiert. Es ist gegen Verpolung sowie Unter- und Überspannung geschützt (für einen bestimmten Zeitraum). An das Pluskabel sollte eine Sicherung oder ein Leistungsschalter angeschlossen werden.

Aderfarbe	Zweck
Rot	+ 12 V
Schwarz	DC negativ
Gelb	Aktivierung

NMEA 2000®, Micro-C-Steckverbinder (B)

Über den NMEA 2000®-Datenanschluss können Daten aus unterschiedlichen Quellen empfangen und weitergegeben werden.

Ethernet, 5-poliger Steckverbinder (C)

Ethernet wird zur Verbindung von Geräten mit hoher Bandbreite verwendet, zum Beispiel Radar- und Sonarmodule und andere Displays. Netzwerkgeräte können direkt an den Ethernet-Port oder über ein Netzwerkerweiterungsgerät angeschlossen werden.

Sonar, 9-poliger Steckverbinder (D)

Ein 7-poliges Schwingerkabel kann mithilfe eines 7-zu-9-poligen Adapterkabels an einen 9-poligen Port angeschlossen werden. Verfügt der Schwinger jedoch über einen Schaufelrad-Geschwindigkeitssensor, werden Daten zur Geschwindigkeit im Wasser nicht auf dem Gerät angezeigt.

Unterstützung von:

- Sonar/CHIRP-Sonar
- DownScan/SideScan
- Active Imaging™/Active Imaging™ 3-in-1
- TotalScan®/StructureScan®
- LiveSight™ über PSI-1

→ ***Hinweis:*** *ActiveTarget®-Schwinger werden über das externe Modul unterstützt, das mit dem Ethernet-Netzwerk verbunden ist.*

7"-Gerät

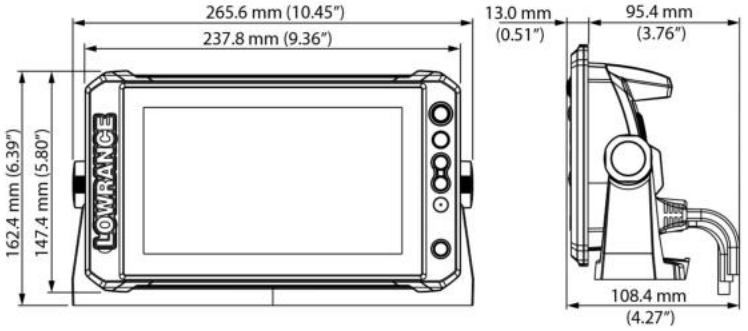

9"-Gerät

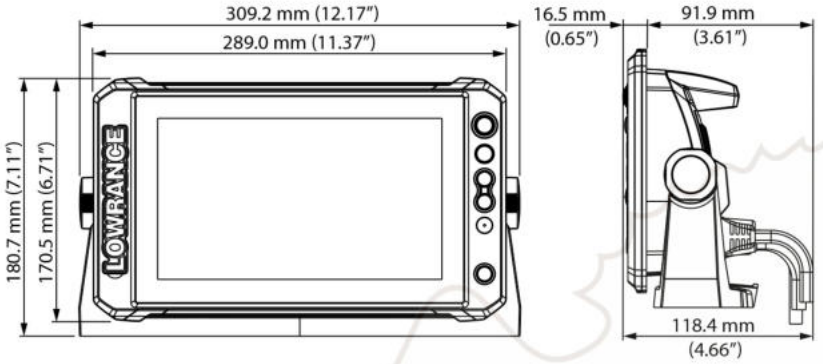

10"-Gerät

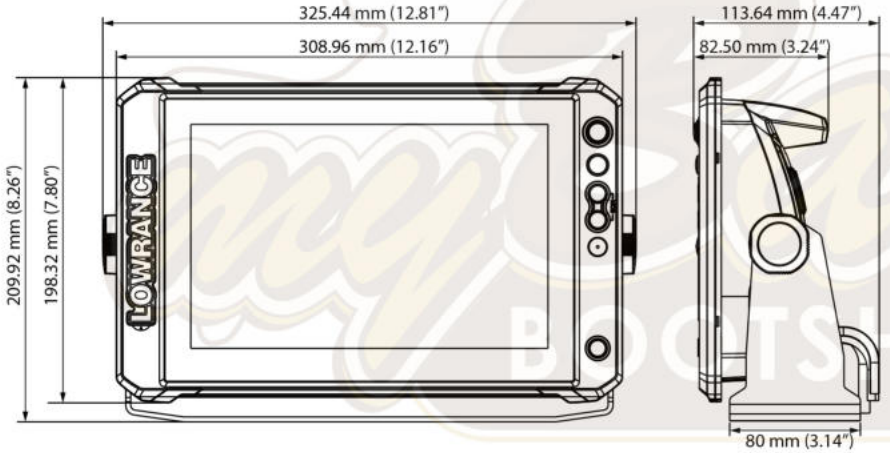

12"-Gerät

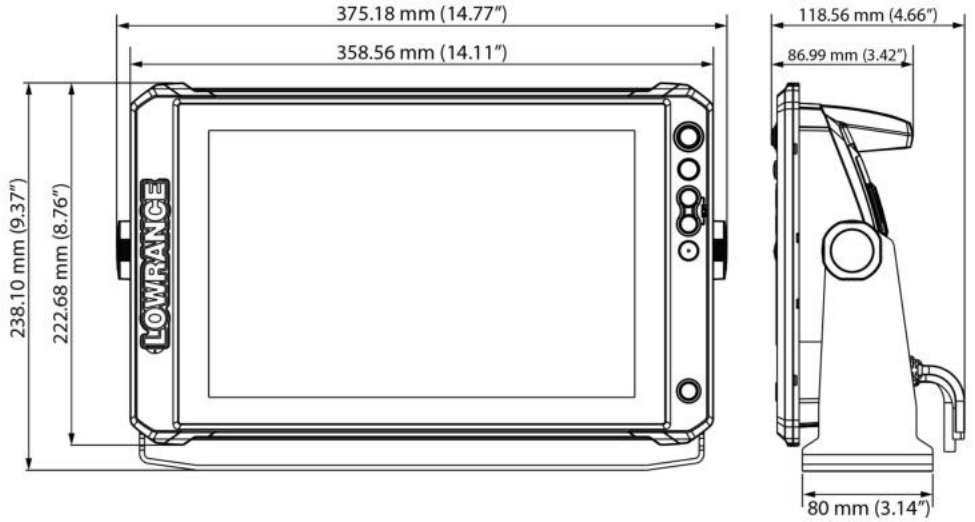

Technische Daten

	7 Zoll	9 Zoll	10 Zoll	12 Zoll
Umwelt				
Betriebstemperaturbereich	-15 °C bis 55 °C (5 °F bis 131 °F)			
Lagertemperatur	-20 °C bis 60 °C (4 °F bis 140 °F)			
Wasserfestigkeit	IPx6 und IPx7			
Elektrik				
Versorgungsspannung	12 V DC (min. 10,8 – max. 17 V DC)			
Sicherungsleistung	3 A			
Stromverbrauch (maximal)	28 W (2 A bei 13,8 V DC)		34,5 W (2,5 A bei 13,8 V DC)	
Display				
Auflösung	800 x 480		1280 x 800	
Ablesewinkel in Grad	50° oben, 60° unten, 70° links/rechts		85° oben/unten, 85° links/rechts	
Helligkeit	> 1200 NIT			
Touchscreen	Multitouch			
Physikalische Daten				
Gewicht (nur Display)	0,9 kg (2 lbs)	1,2 kg (2,7 lbs)	1,6 kg (3,5 lbs)	2,3 kg (5,1 lbs)
Kompass-Sicherheitsabstand	0,5 m (1,6 ft)		65 cm (2,1 ft)	
Schnittstelle/Konnektivität				
NMEA 2000®	1 Port (Micro-C-Steckverbinder)			
Datenkartenlesegerät	1 Steckplatz (microSD®, SDXC™)			
Ethernet	1 Anschluss (5-poliger Ethernet-Anschluss, 100Base-T)			
Sonar	1 Anschluss (9-polig)			
Wi-Fi® intern	802.11b/g/n			
Bluetooth®	4.0 mit Unterstützung für Bluetooth® Classic			
GPS	Hochgeschwindigkeits-Aktualisierung, 10Hz WAAS, MSAS, EGNOS, GLONASS			

BOOTSHALLE

Dokumentversion: 004

© 2024 Navico Group. Alle Rechte vorbehalten. Navico Group ist ein Geschäftsbereich der Brunswick Corporation.

®Reg. U.S. Pat. & Tm. Off und ™ Common-Law-Zeichen. Nähere Informationen zu den globalen Markenrechten und Akkreditierungen der Navico Group und anderer Unternehmen finden Sie unter www.navico.com/intellectual-property.